BLANCO

BLANCO SELECT II Orga

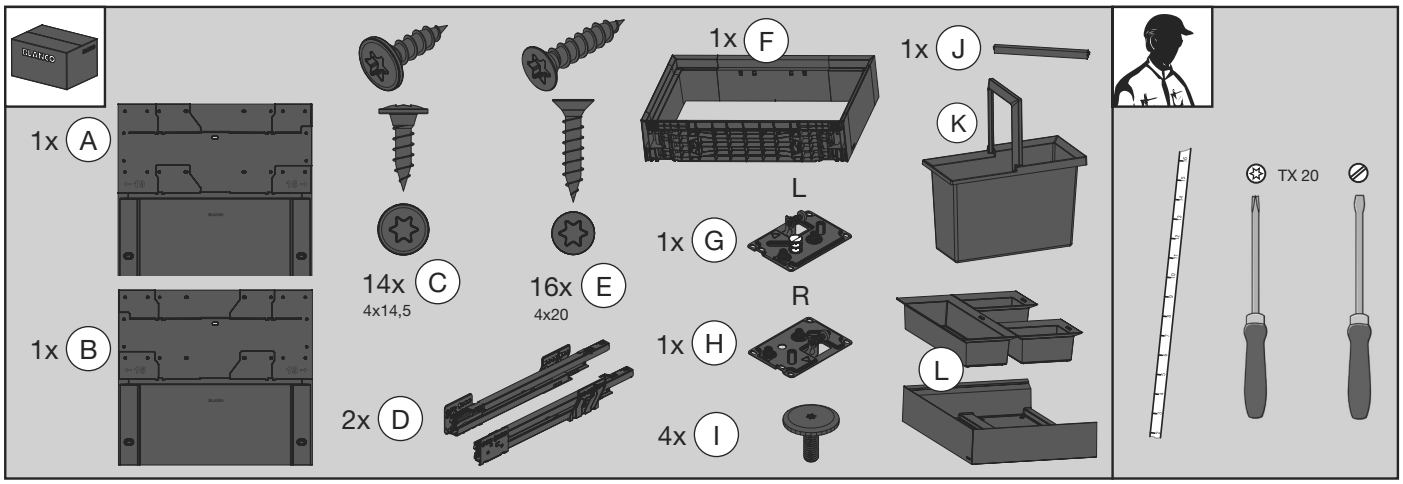

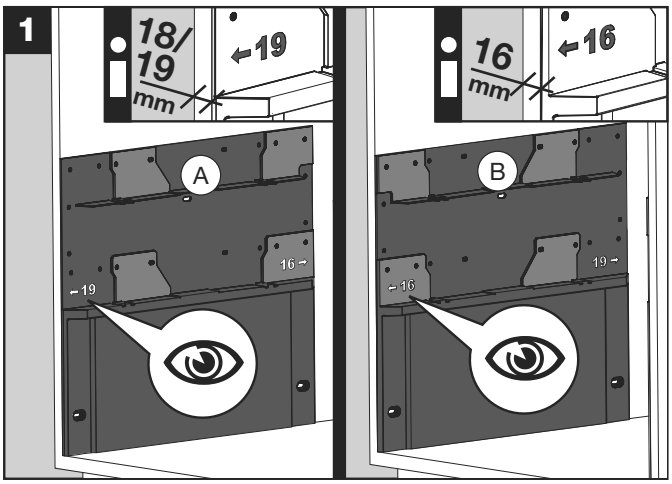
1
18/
19
mm
←19
16
mm
←16
A
B
←19
16→
←16
19→

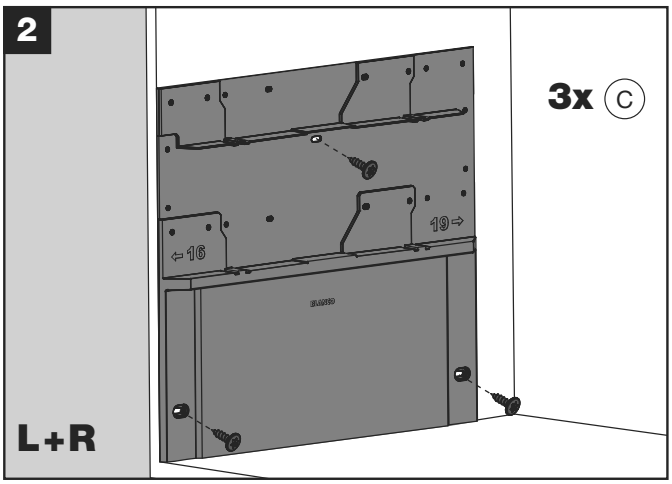
2
3x C
←16
19→
L+R

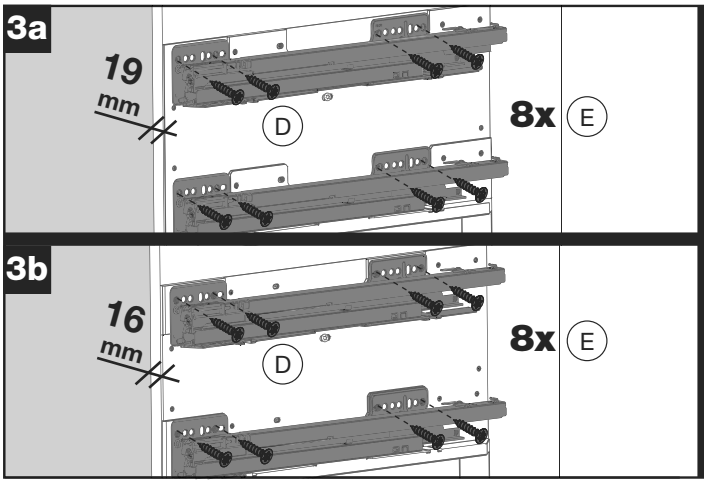
3a
19
mm
D
8x E
3b
16
mm
D
8x E

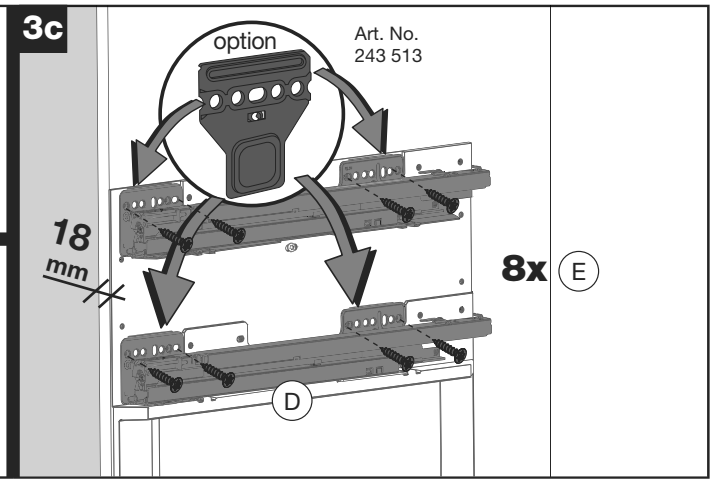
3c
option
Art. No.
243 513
18
mm
8x E
D

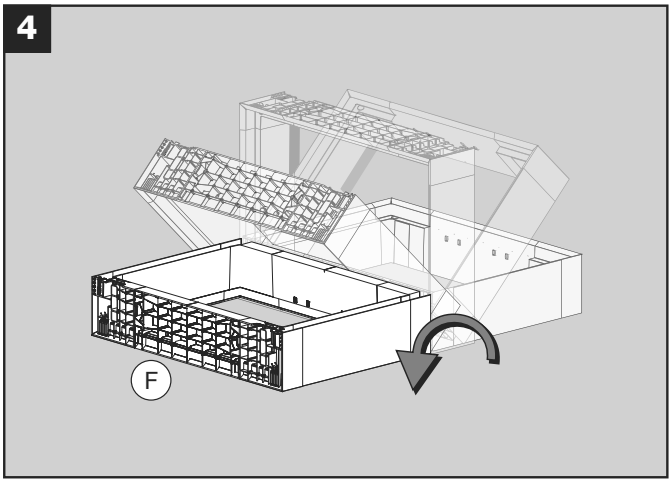
4
F

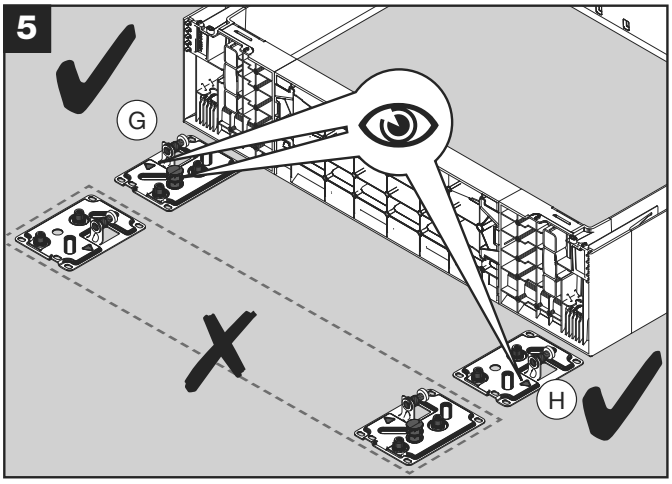
5
G
H

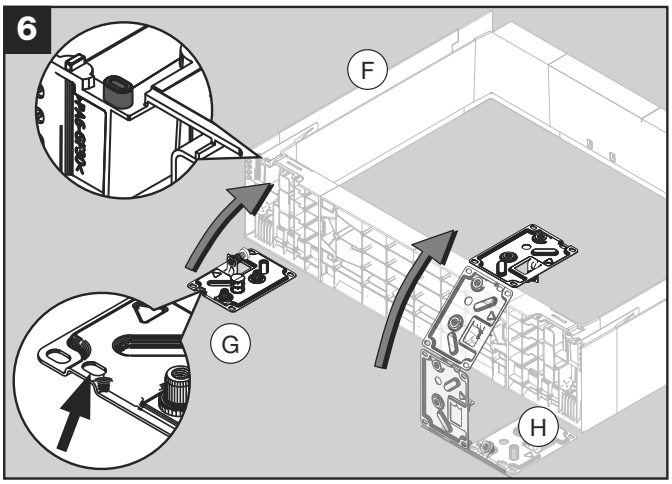
6
F
G
H

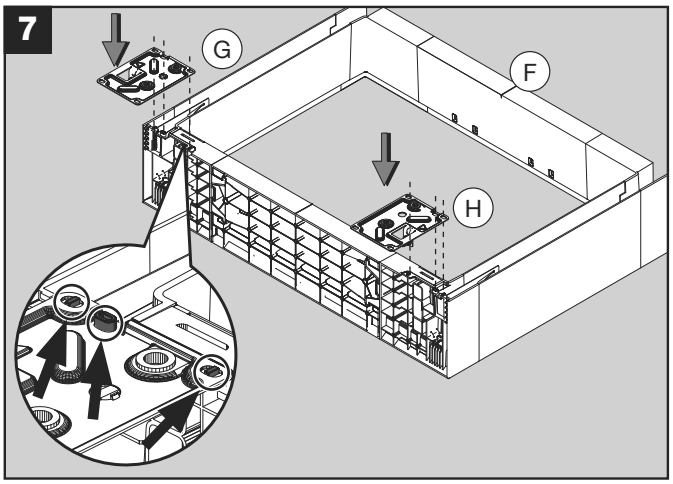
7
G
F
H

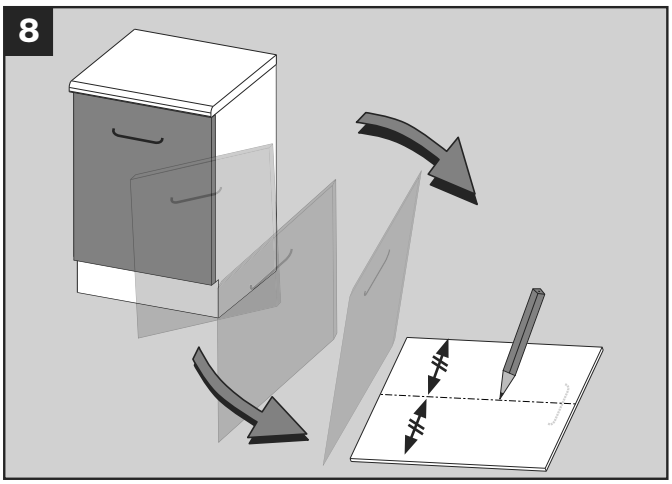
8

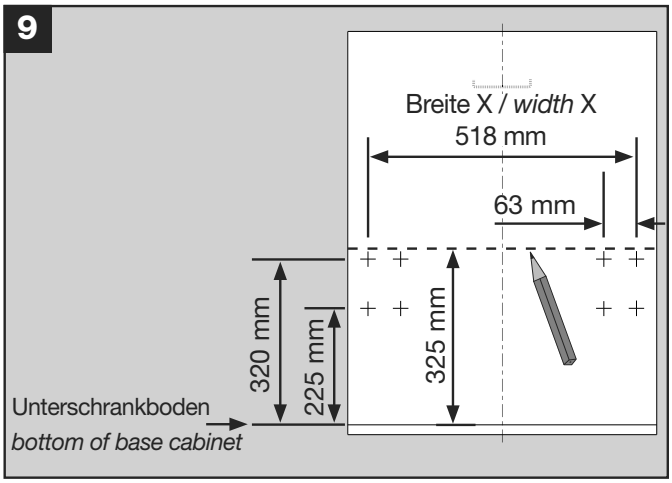
9
Breite X / *width* X
518 mm
63 mm
320 mm
225 mm
325 mm
Unterschrankboden
bottom of base cabinet

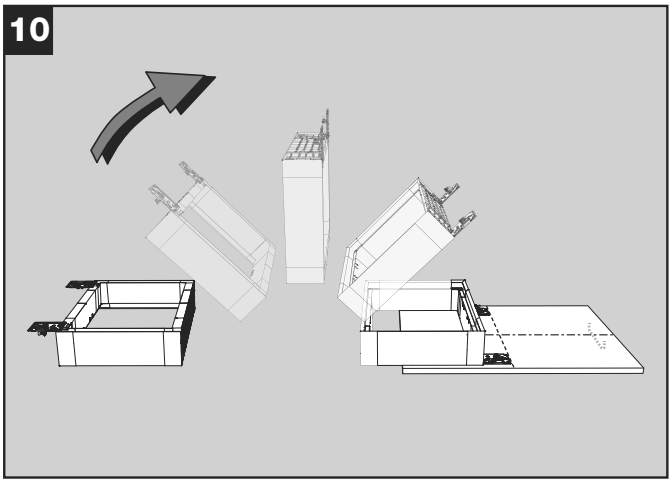
10

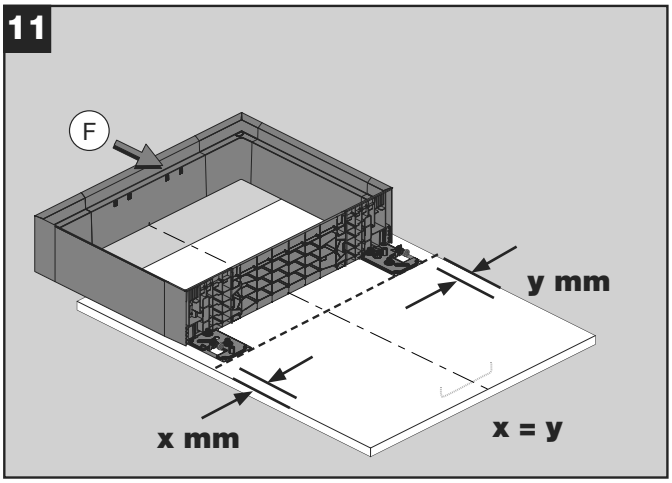
11
F
y mm
x mm
x = y

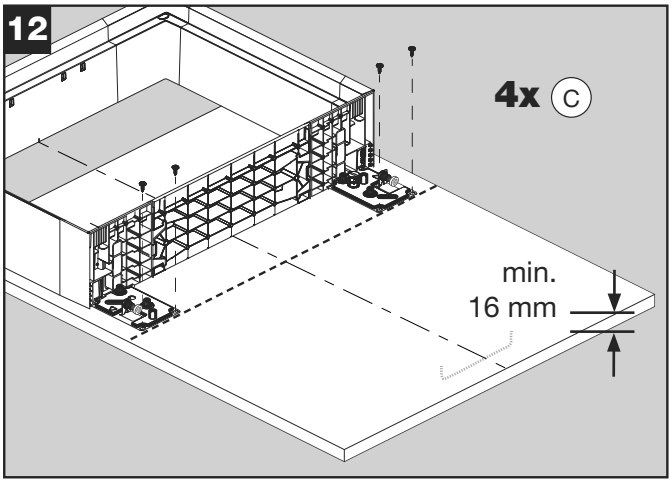
12
4x C
min.
16 mm

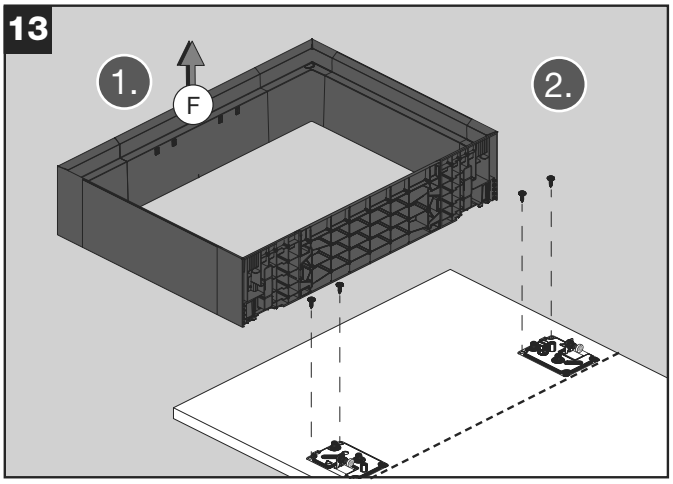
13
1.
F
2.

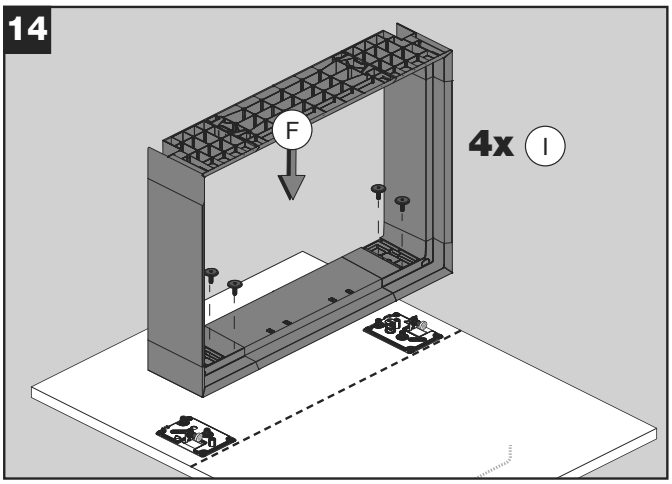
14
F
4x I

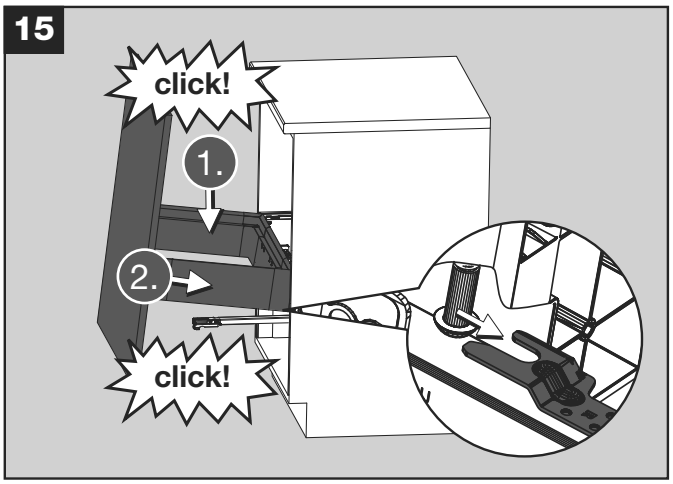
15
click!
1.
2.
click!

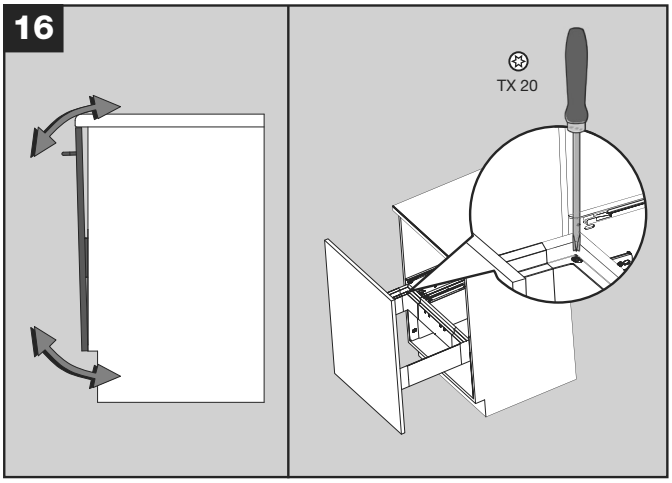

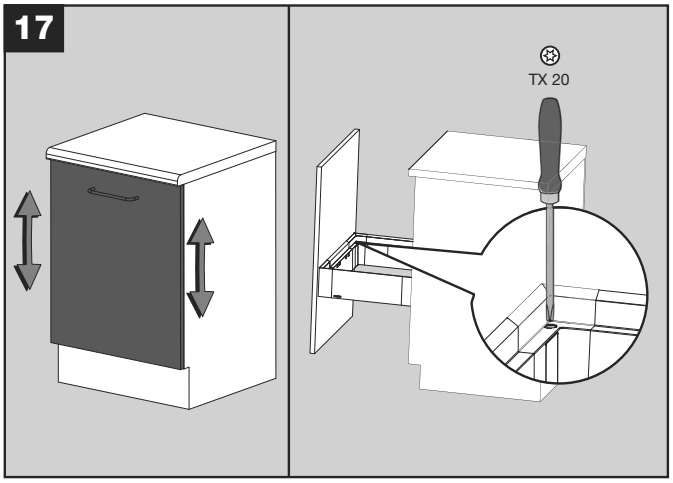

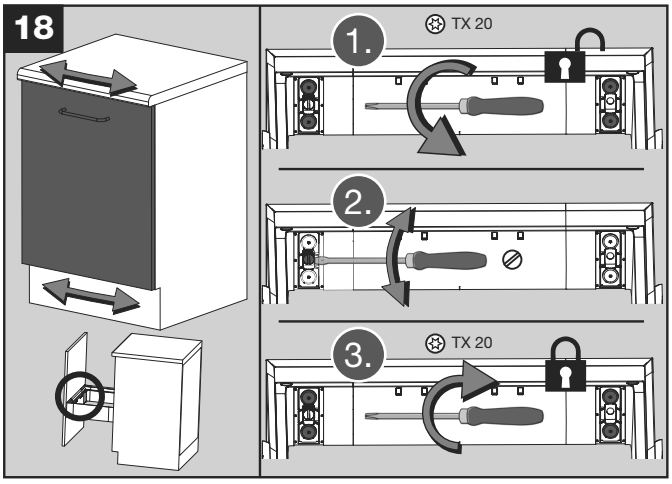

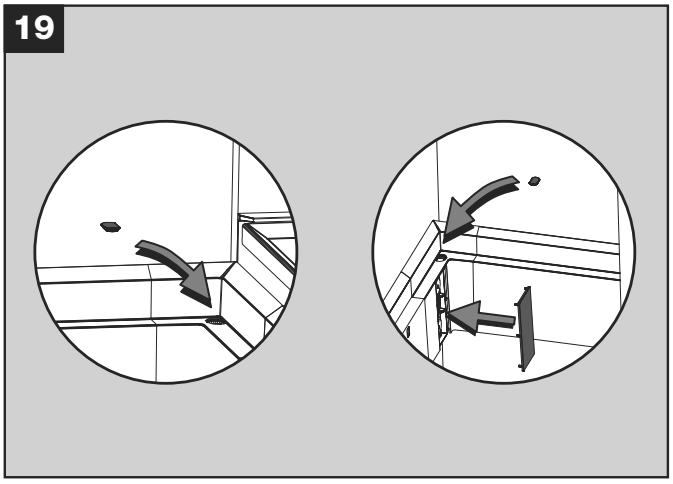

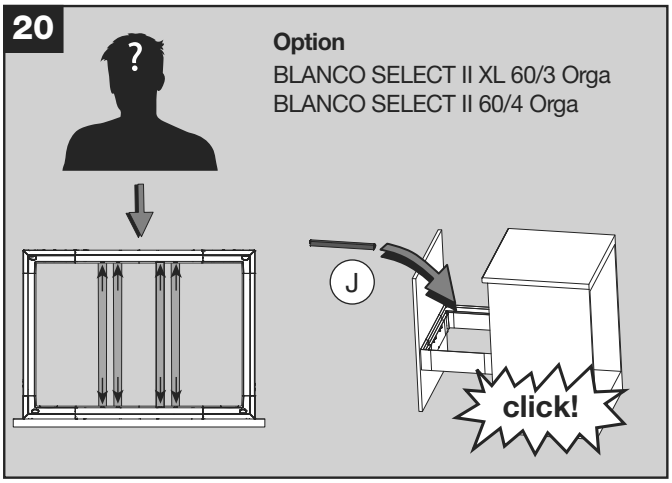

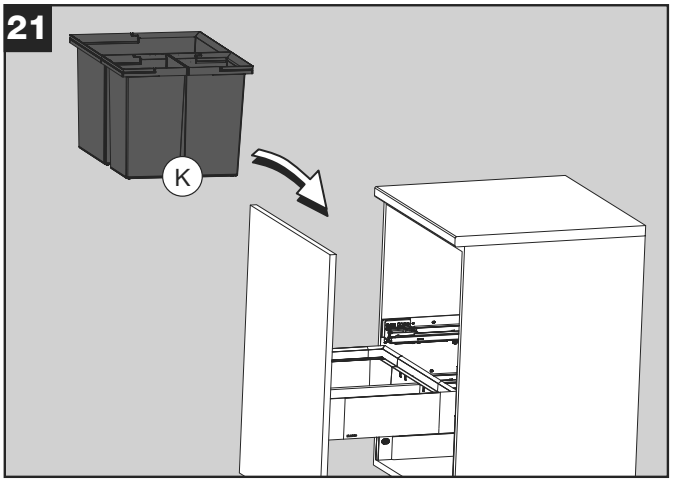

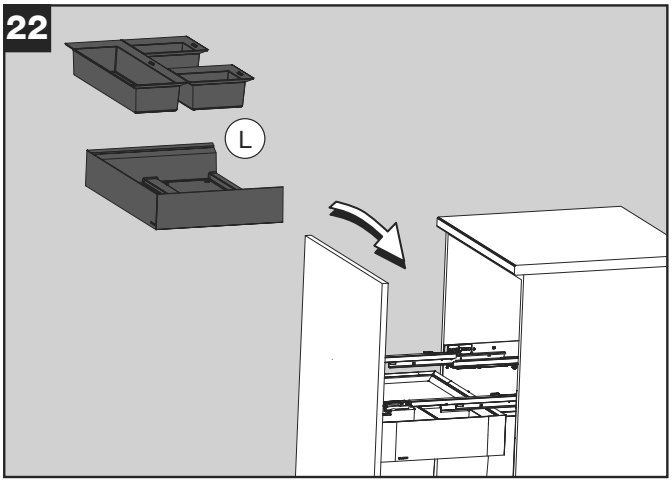

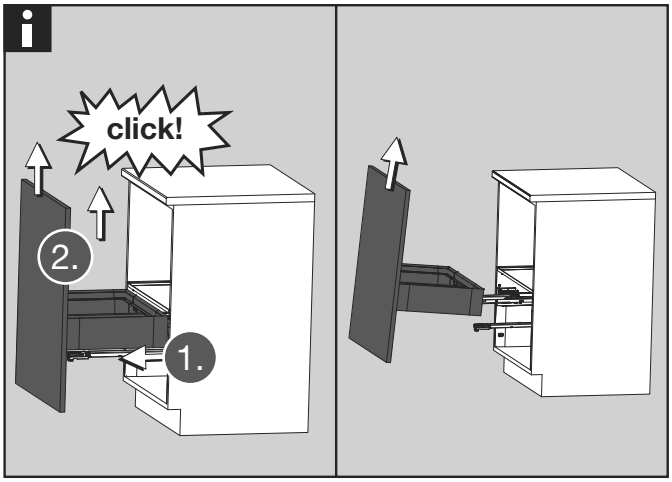

BLANCO
BLANCO GmbH + Co KG · Service · Tel.: +49 7045 44-81 419
service@blanco.com · www.blanco.com

FR TRIEZ RÉEMPLOYEZ RECYCLEZ
ASSOCIATION OU DISTRIBUTEUR OU DÉCHÈTERIE
Adresses sur quefairedemesdechets.fr