= durchgehende Perforation / Schnittlinie gefaltet auf DIN A4

continuous perforation / intersection line folded to DIN A4

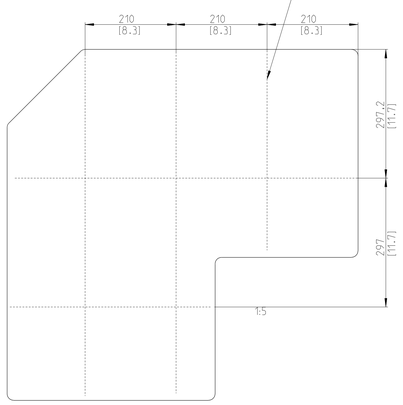

Bemaßung der Außenkontur

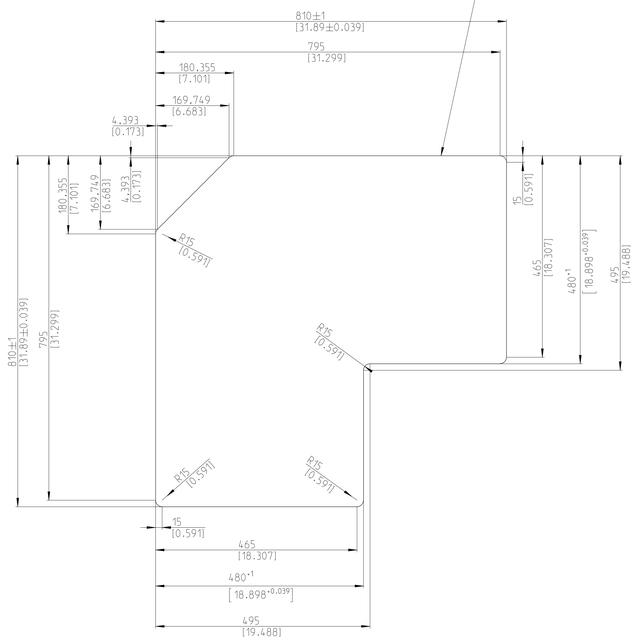

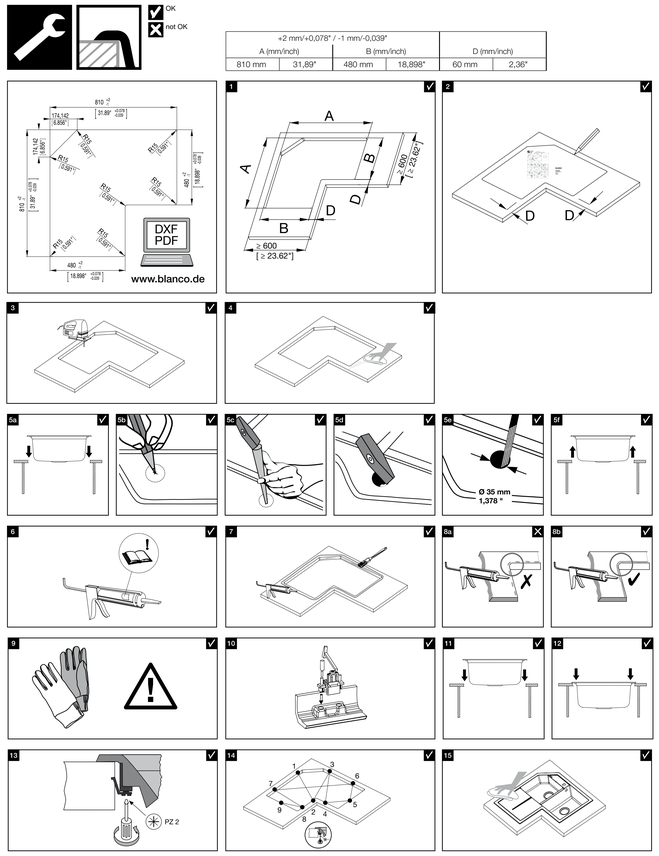

+2 mm/+0,078" / -1 mm/-0,039"					
A (mm/inch)		B (mm/inch)		D (mm/inch)	
810 mm	31,89"	480 mm	18,898"	60 mm	2,36"

BLANCO

BLANCO GmbH + Co KG
Technischer Kundendienst
Tel.: +49 7045 44-81 419
info@blanco.de · www.blanco.de

SILGRANIT®
222502
Stand 10/2010

Beschriftung der Ausschnittschablone: schwarz
Werkstoff: siehe Einkaufsbestelltext

marking of cutout template: black
material: see purchase order text

Version	Änd.-Nr./Rev.-No.	Änderungsbeschreibung / description of modification	Datum / date	Name / name
4	xx	xx	xx	xx
3	xx	xx	xx	xx
2	xx	xx	xx	xx
1	xx	xx	xx	xx

Nicht tolerierte Maße nach non tolerated dimensions acc. to	Maßstab scale	M 1:1	Version release	02	Status	FR	Unterlagenart document type	FZ	DIN-Format std. paper-size	A0
ISO 2768 grob	Werkstoff / material: Karton						Oberfläche / surface			
Form- und Lagetoleranzen nach geometric tolerances according to										

	Datum / date	Name / name		
	gezeich./drawn	01.03.2010	DE00100281	Dokument-Nr. document-no. 1000151902
	geprüft/checked	01.03.2010	höfleu	zugewiesene Mat.-Nr. assigned item-no. 00222502
	geneh./approved	01.03.2010	höfleu	

BLANCO

BLANCO GmbH + Co KG
Flehingerstraße 59
75038 Oberderdingen
Germany

Benennung / description
Schablone,Ausschnitt- METRA 9 E
cut-out template METRA 9 E

Blatt / sheet 1 von / of 4

Ersatz für / replacement for

Ersetzt durch / replaced through

A

© This drawing may without our consent neither duplicated, nor made available to competitors or third parties. Violations are subject to sec. 826 of the law over main competition criminal punish ment.

© Diese Zeichnung darf ohne unsere Einwilligung weder vervielfältigt, noch Wettbewerbern oder Dritten zugänglich gemacht werden. Zuwiderhandlungen können nach §16 des Gesetzes über unlauteren Wettbewerb strafrechtlich verfolgt werden.

A0_OD-KT_V02 - 28.05.2008