BLANCO

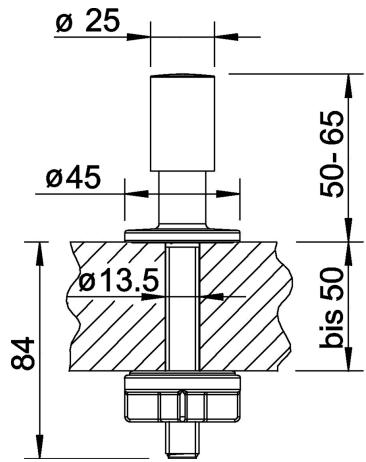

D Technische Produktinformation

ZUGKNOPF Messing verchromt
Hochglanz/Edelstahl finish

Bitte beachten Sie bei Montage, Pflege und Reinigung folgende Hinweise. Sie haben damit entscheidenden Einfluss auf das Erscheinungsbild des Zugknopfes. BLANCO haftet nur für Schäden, die nachweisbar infolge eines Produktmangels entstanden sind.

Montage
Für die fachgerechte Montage ist in der Arbeitsplatte ein Mindestlochdurchmesser von 13,5 mm vorzusehen. Der Zugknopf ist in Arbeitsplatten bis 50 mm Stärke einbaubar.
Bei der Montage des Zugknopfes ist darauf zu achten, dass die Dichtung sauber in der Nut liegt.
Tipp:
Beim Einbau des Zugknopfs in Keramikspülen sollte zusätzliches Dichtmaterial verwendet werden.

Reinigung und Pflege
Zur Reinigung genügt warmes Wasser mit etwas Spülmittel.
Verwenden Sie nur weiche, nicht kratzende Schwämme oder Tücher. Bitte beachten Sie, dass stark abrasive Reinigungs- und Scheuermittel (z.B. BLANCO Polish, Stahlfix), sowie die Verwendung von Antikalk- oder säurehaltigen Reinigern die Oberfläche beschädigen können.

GB Technical Product Information

PULL KNOB Brass chrome-plated
High gloss/stainless steel finish

Please note the following information concerning installation, care and cleaning. This will give you a decisive influence on the appearance of the pull knob. BLANCO is liable only for damage which can be proved to be the result of a product defect.

Installation
For professional installation, there must be a hole in the worktop with a minimum diameter of 13.5mm. The pull knob can be integrated into worktops with a thickness of up to 50 mm.
When installing the pull knob, care must be taken that the seal lies properly in the groove.
Tip:
When installing the pull knob in ceramic sinks, additional sealant should be used.

Cleaning and care
All you need is warm water and a little detergent. Use only soft, non-abrasive sponges or cloths. Please note that strongly abrasive cleaning and scouring agents (e.g. BLANCO Polish, Shiny Sinks), and the use of de-scaling or acid-based cleaning agents can damage the finish.

F Information technique sur les produits

BOUTON A TIRER en laiton chromé

Finition brillante/acier spécial

Lors du montage, de l'entretien et du nettoyage, veillez aux consignes suivantes. Elles ont une influence essentielle sur l'aspect du bouton à tirer. BLANCO n'endosse une responsabilité que pour les dommages qui sont dus à un vice démontré du produit.

Montage
Pour un montage conforme, il faut prévoir un diamètre de trou minimum de 13,5 mm dans le plan de travail. Le bouton à tirer peut être monté dans des plans de travail jusqu'à 50 mm d'épaisseur.
Lors du montage du bouton à tirer, il faut veiller à ce que le joint d'étanchéité soit proprement placé dans la gorge.
Conseil:
Pour le montage dans des éviers en céramique, il faut utiliser en plus un produit d'étanchéité.

Nettoyage et entretien
De l'eau chaude mélangée avec un peu de produit de rinçage suffit au nettoyage.
N'utilisez que des éponges ou chiffons doux et non abrasifs. Veuillez observer que les produits de nettoyage et à récurer fortement abrasifs (par ex. BLANCO Polish, Stahlfix) ainsi que l'utilisation d'agents de nettoyage anticalcaires ou à teneur en acide peuvent endommager la surface.

I Informazioni tecniche

SALTERELLO ottone cromato

Finitura a specchio/acciaio inox

Durante le operazioni di montaggio, manutenzione e pulizia vi preghiamo di seguire le seguenti istruzioni. La loro osservanza da parte vostra è infatti determinante per conservare inalterato l'aspetto del salterello. BLANCO risponde esclusivamente di danni derivanti in modo dimostrabile da un difetto del prodotto.

Montaggio
Per un corretto montaggio è necessario predisporre sul piano di lavoro un foro avente un diametro minimo di 13,5 mm. Il salterello può essere montato in piani di lavoro con spessore fino a 50 mm.
Nel montare il salterello assicurarsi che la guarnizione sia ben posizionata nella scanalatura.
Suggerimento
Per il montaggio del salterello in lavelli di ceramica, utilizzare materiale supplementare di tenuta.

Pulizia e manutenzione
Per la pulizia è sufficiente acqua calda con un po' di detersivo per stoviglie.
Utilizzare esclusivamente spugne o panni morbidi e non abrasivi. Tenere presente che tanto i detergenti e i prodotti molto abrasivi (ad es. BLANCO Polish, Stahlfix), quanto i prodotti anticalcare o i detergenti acidi possono danneggiare la superficie.

BLANCO GmbH + Co KG
Postfach 1160
75032 Oberderdingen
Tel. +49 7045 44-0
Fax +49 7045 44-81296
kuechentechnik@blanco.de
www.blanco.de

Technischer Kundendienst/ Ersatzteile
Tel. +49 7045 44-81419
Fax +49 7045 44-81574
kundendienst-kt@blanco.de

BLANCO

219004/07-05 (V518198)