Montageanleitung Fußkick

BLANCO

1

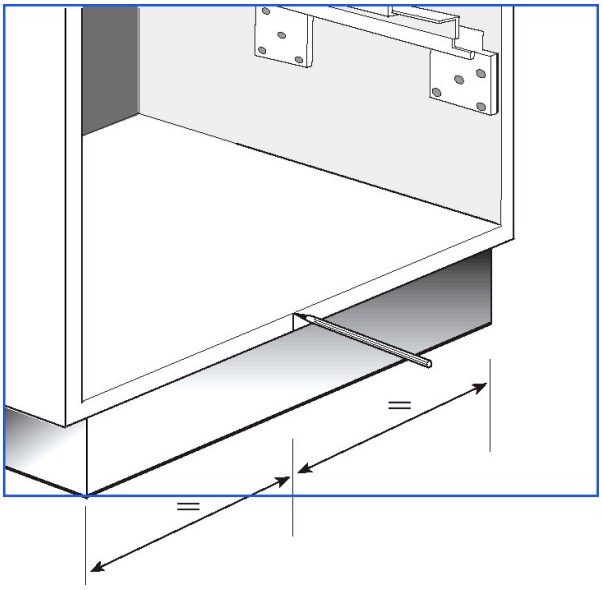

2

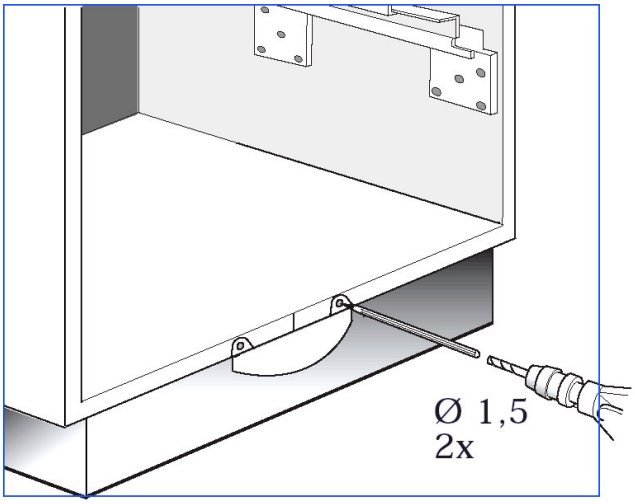

3

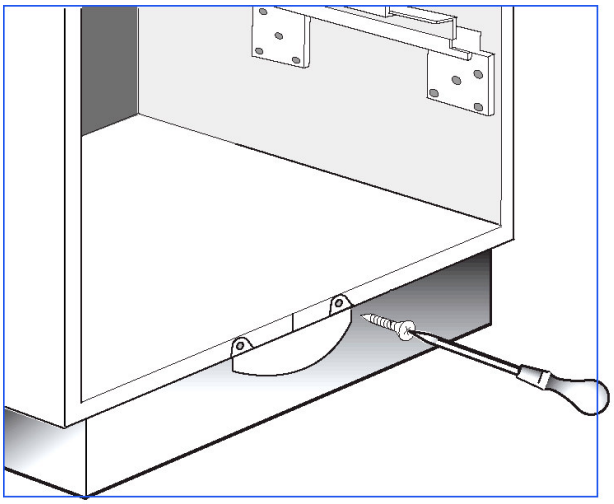

4

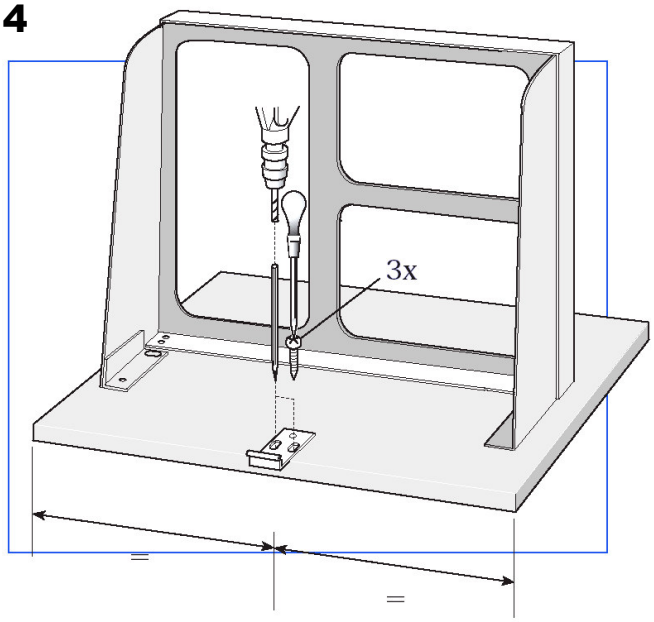

5

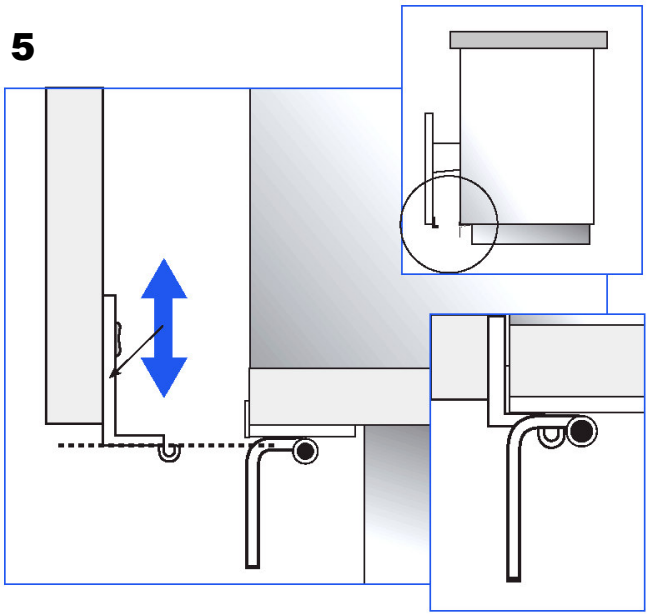

6

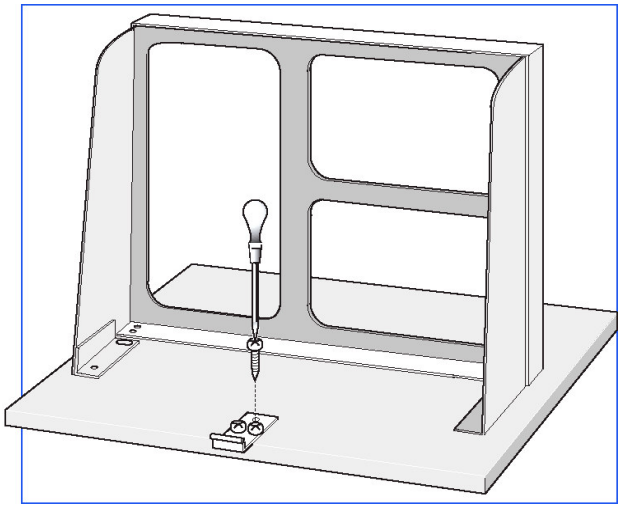

7

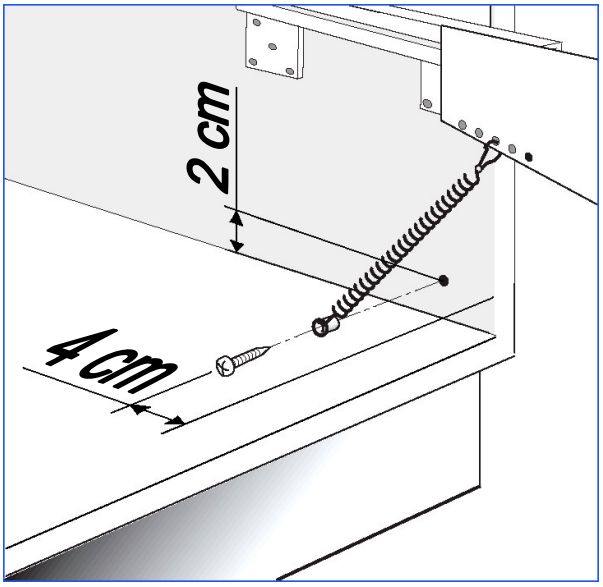

BLANCO GmbH + Co.KG
Flehinger Str. 59
75038 Oberderdingen
Germany
Tel.: +49 7045 44 81-419
Fax: +49 7045 44 81-574
www.blanco.de

217113 BA4/04-03 KLS-NM Änderungen, die dem technischen Fortschritt dienen, behalten wir uns vor.