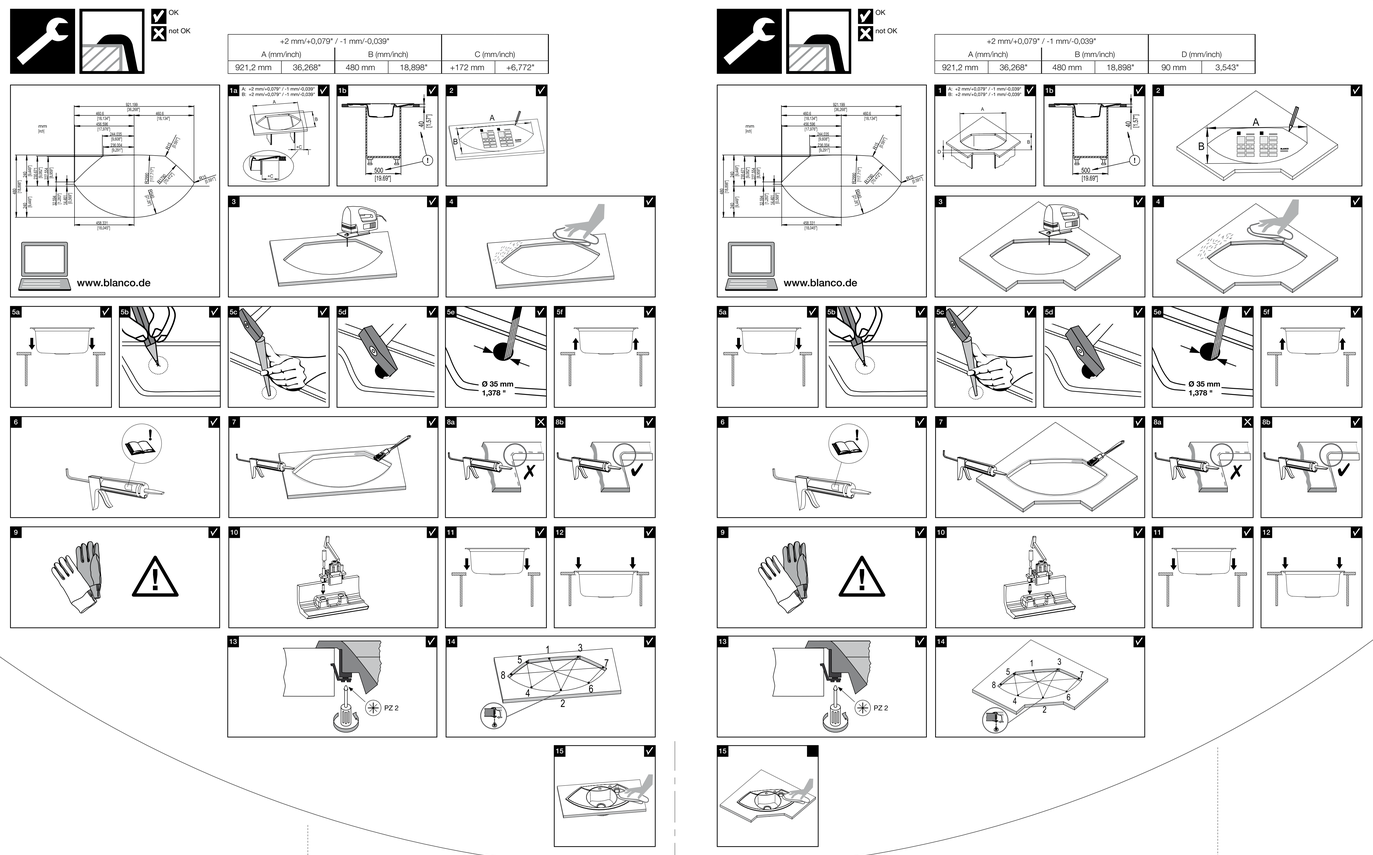

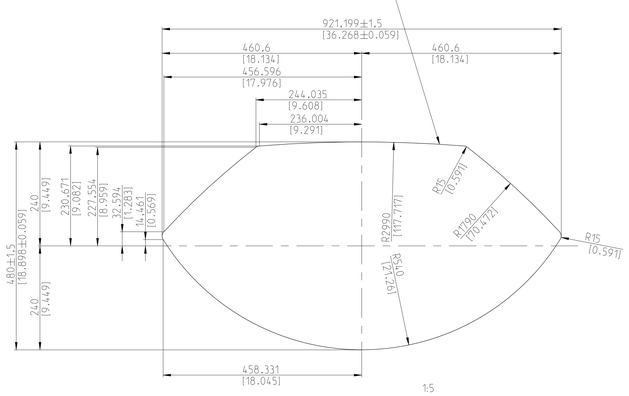

BLANCO

BLANCO GmbH + Co KG
Technischer Kundendienst
Tel.: +49 7045 44-81 419
info@blanco.de · www.blanco.de

216985
Stand 11/2009

297
[11.7]

= durchgehende Perforation / Schnittlinie
gefaltet auf DIN A4

continuous perforation / intersection line
folded to DIN A4

Beschriftung der Ausschnittschablone: schwarz
Werkstoff: siehe Einkaufsbestelltext

marking of cutout template: black
material: see purchase order text

Version	Änd.-Nr./Rev.-No.	Änderungsbeschreibung / description of modification	Datum / date	Name / name
4	xx	xx	xx	xx
3	xx	xx	xx	xx
2	xx	xx	xx	xx
1	xx	xx	xx	xx

Nicht tolerierte Maße nach non toleriated dimensions acc. to: ISO 2768 grob	Maßstab scale: M 1:1	Version release: 02	Status: FR	Unterlagenart document type: FZ	DIN-Format std. paper-size: A0		
Form- und Lagetoleranzen nach geometric tolerances according to:	Werkstoff / material: Karton			Oberfläche / surface			
BLANCO		Datum / date	Name / name	Dokument-Nr. document-no.	1000016632		
	gezeich./drawn	12.08.2009	DE00100281				
	geprüft/checked	20.08.2009	DE00100281	zugewiesene Mat.-Nr. assigned item-no.	00216985		
	geneh./approved	20.08.2009	DE00100281				
BLANCO GmbH + Co KG, Flehingenstraße 59, 75038 Oberderdingen, Germany	Benennung / description: SCHABLONE,AUSSCHNITT COSMO 5S / cut-out template COSMO 5S				Blatt / sheet 1 von / of 1		
	Ersatz für / replacement for			Ersetzt durch / replaced through			

A0_OD-KT_V02 - 28.05.2008

© This drawing may without our consent neither duplicated, given to third parties or made available to competitors. Violations are the law over main competition criminal pursuit to be.

© Diese Zeichnung darf ohne unsere Einwilligung weder vervielfältigt, noch Dritten zugänglich gemacht oder Wettbewerbern zugänglich gemacht werden. Zuwiderhandlungen können nach §18 Ge. Gesetzes über unlauteren Wettbewerb zu strafrechtlichen Verfolgung führen.