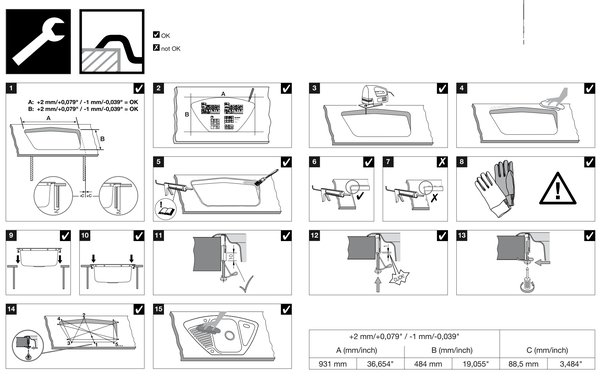

+2 mm/+0,079" / -1 mm/-0,039"					
A (mm/inch)		B (mm/inch)		C (mm/inch)	
931 mm	36,654"	484 mm	19,055"	88,5 mm	3,484"

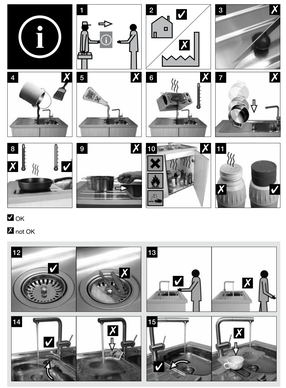

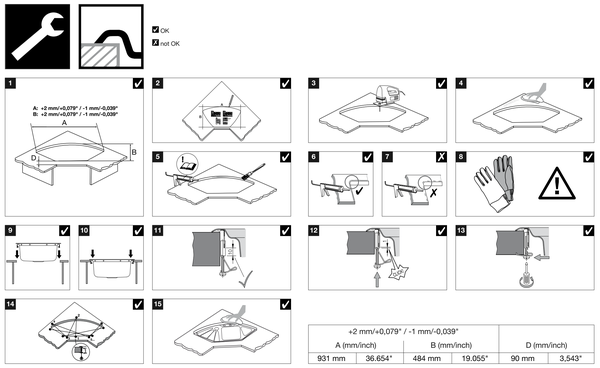

+2 mm/+0,079" / -1 mm/-0,039"					
A (mm/inch)		B (mm/inch)		D (mm/inch)	
931 mm	36,654"	484 mm	19,055"	90 mm	3,543"

BLANCO

BLANCO GmbH + Co KG
Technischer Kundendienst
Tel.: +49 7045 44-81 419
info@blanco.de · www.blanco.com

212699
Stand 07/2009

Bemaßung der Außenkontur

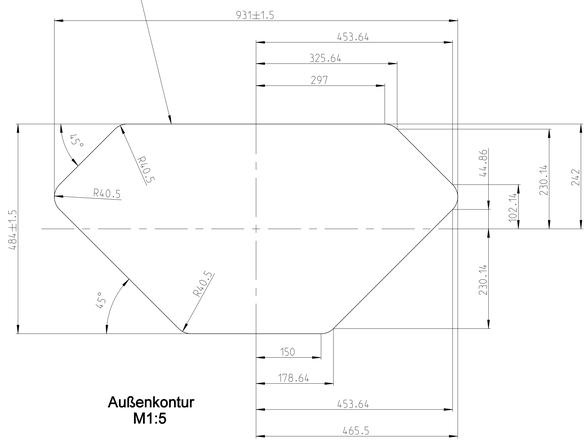

Außenkontur
M1:5

= durchgehende Perforation / Schnittlinie

Beschriftung schwarz
Werkstoff: Karton 300g/m² gt2

Version	Änd.-Nr./Rev.-No.	Änderungsbeschreibung / description of modification	Datum / date	Name / name
4	xx	xx	xx	xx
3	xx	xx	xx	xx
2	xx	Drucklayout bezügl. Care - Produkte geändert	03.07.2009	Merkel
1	xx	Drucklayout geändert	06.10.2008	Merkel

Nicht tolerierte Maße nach non-toleranced dimensions to	Maßstab scale	M 1:1	Version release	01	Status	FR	Unterlagenart, document type ASZ	DIN-Format std. paper-size A0
DIN 55429-2 grob	Werkstoff / material: Karton						Oberfläche / surface	
Form- und Lagetoleranzen nach tolerances of form and position to ISO 2768-2-L	gezeich./drawn	30.11.2007	FERSCHH	Dokument-Nr. document-no.	1000156192			
	geprüft/checked	23.06.2009	MERKELF	zugewiesene Mat.-Nr. assigned item-no.	00212699			
	genehm./approved	03.07.2009	MERKELF					

BLANCO

BLANCO GmbH + Co KG
Flehlingenstraße 59
75038 Oberderdingen

Benennung / designation: Ausschnittschablone Style

Blatt / sheet 1 von / from 1

Ersatz für / replacement for | Ersetzt durch / replaced through

A2_OD-KT_V02 - 28.05.2008

© This drawing may without our consent neither duplicated, nor made available to competition or be used for competition purposes or be given to third parties.

© Diese Zeichnung darf ohne unsere Einwilligung weder vervielfältigt, noch Wettbewerbern zugänglich gemacht oder zu Wettbewerbszwecken benutzt werden. Zuwiderhandlungen können nach §16 des Gesetzes über unlauteren Wettbewerb zu Schadenersatz führen.