BLANCO

BLANCO KANO-S-F Vario ND

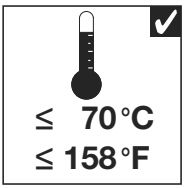

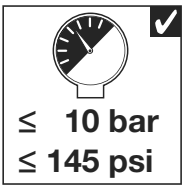

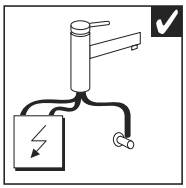

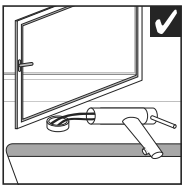

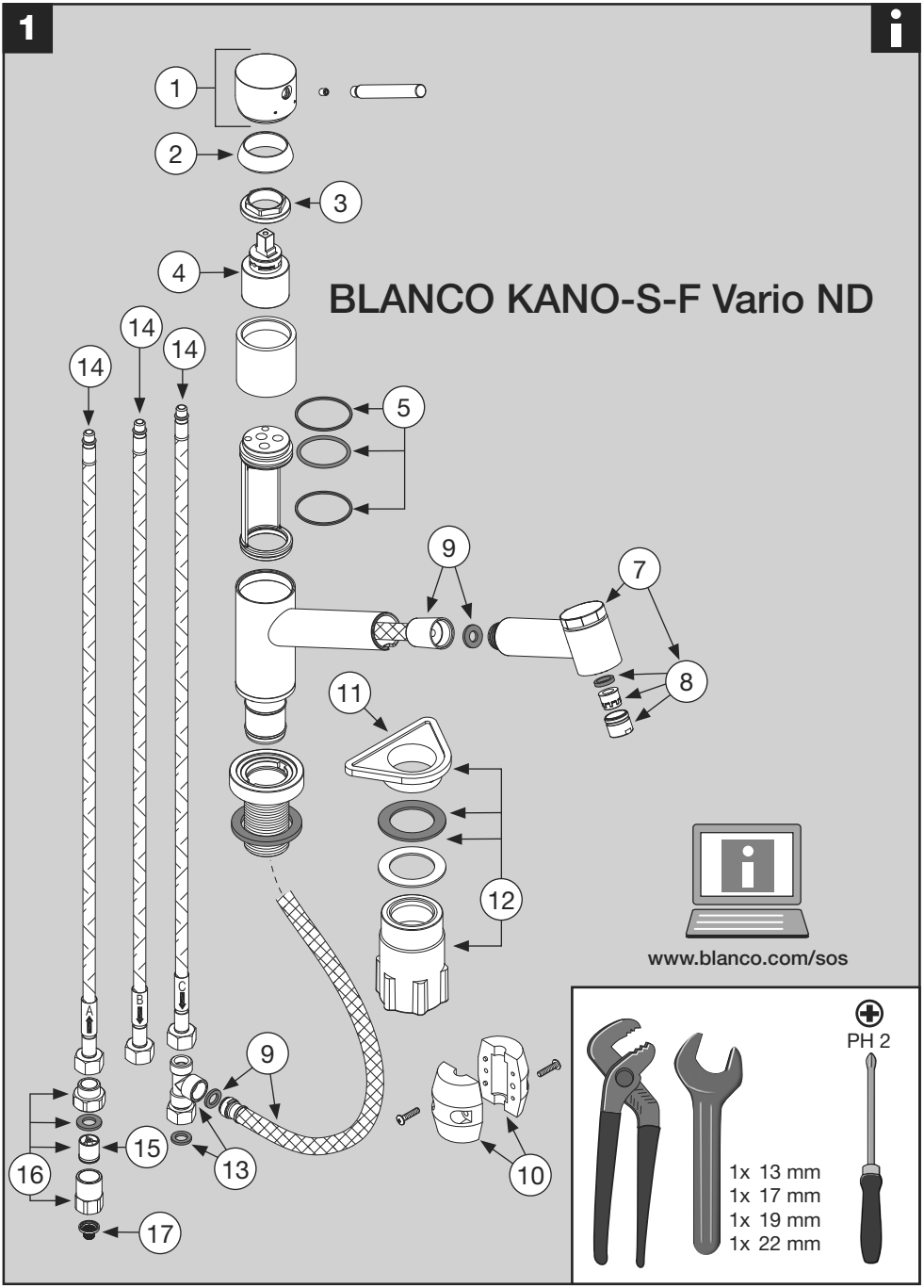
1
BLANCO KANO-S-F Vario ND
1
2
3
4
5
7
8
9
10
11
12
13
14
15
16
17
A
B
C
www.blanco.com/sos
PH 2
1x 13 mm
1x 17 mm
1x 19 mm
1x 22 mm

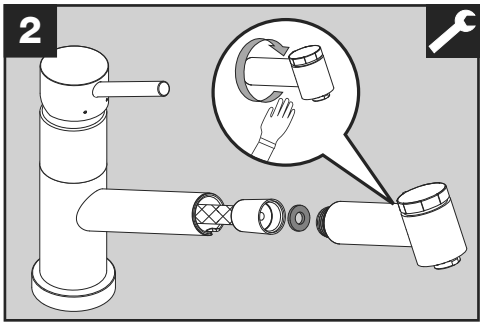
2

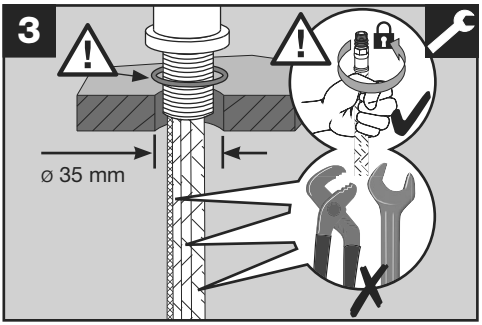
3
ø 35 mm

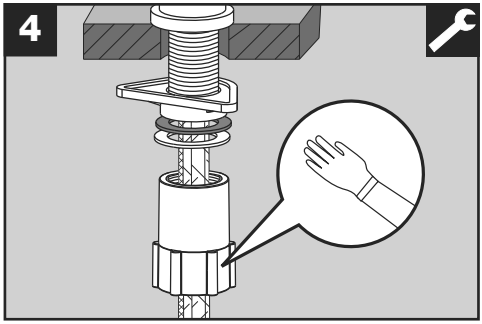
4

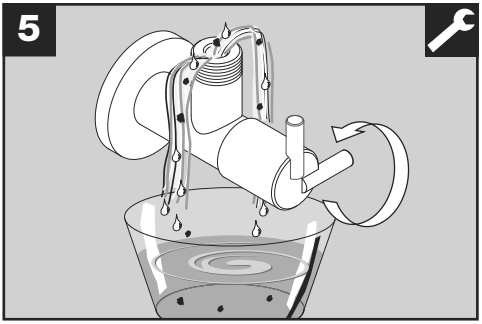
5

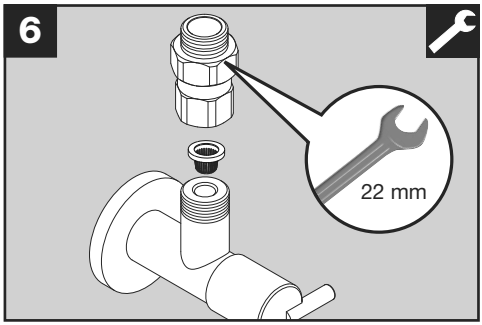
6
22 mm

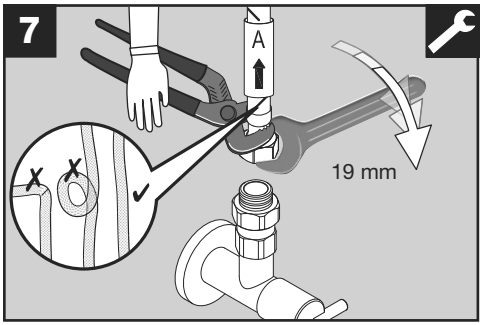
7
A
19 mm

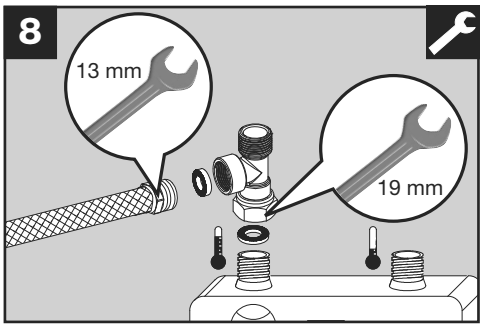
8
13 mm
19 mm

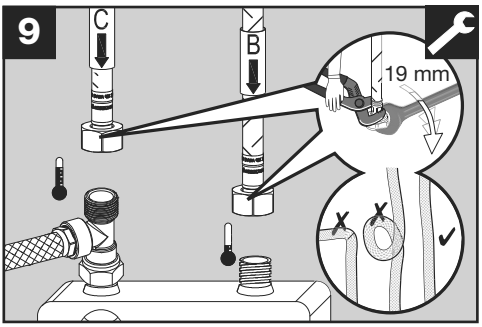
9
C
B
19 mm

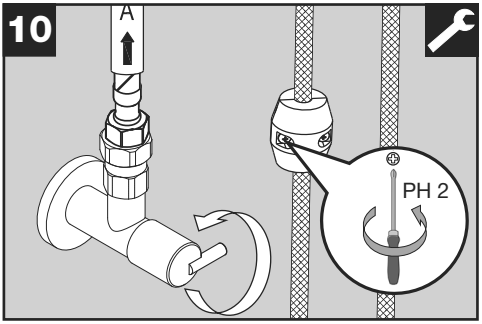

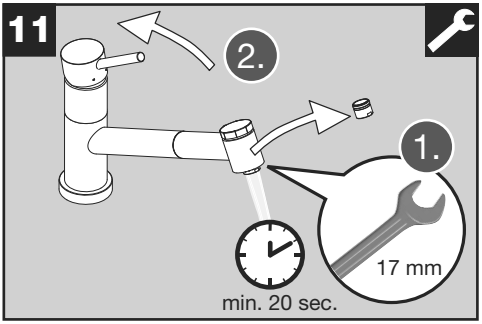

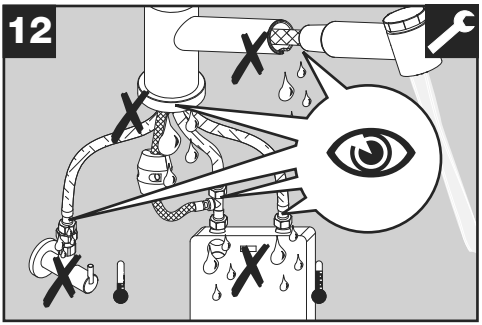

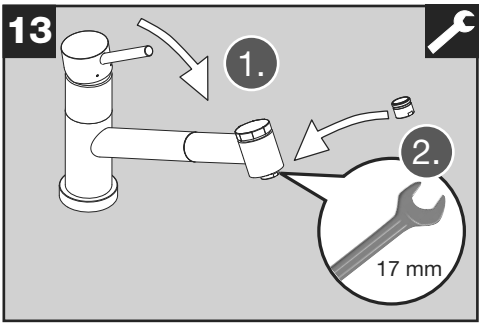

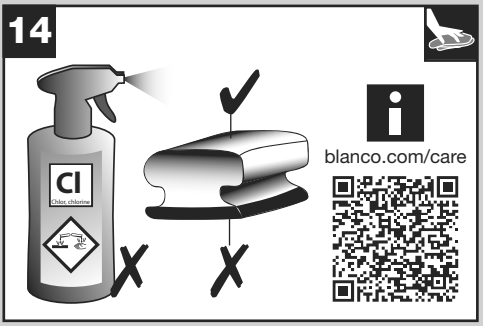

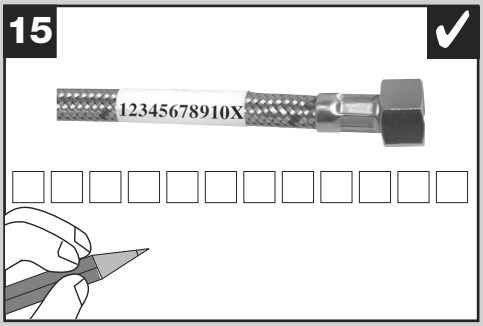

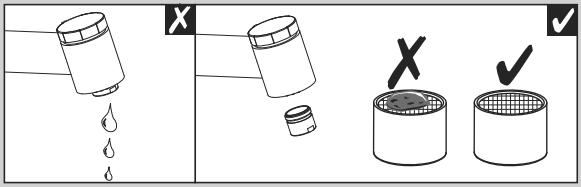

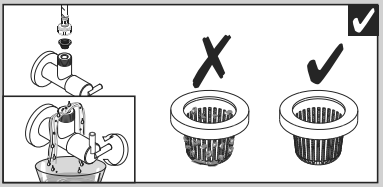

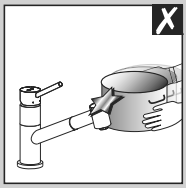

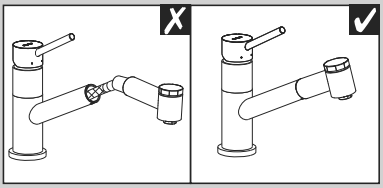

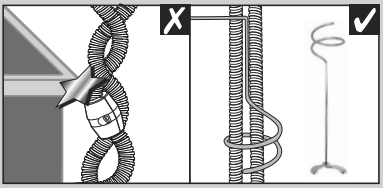

129 274 | Rev00 | 2024-09-25 | v07

BLANCO
BLANCO GmbH + Co KG · Service · Tel.: +49 7045 44-81 419
service@blanco.com · www.blanco.com