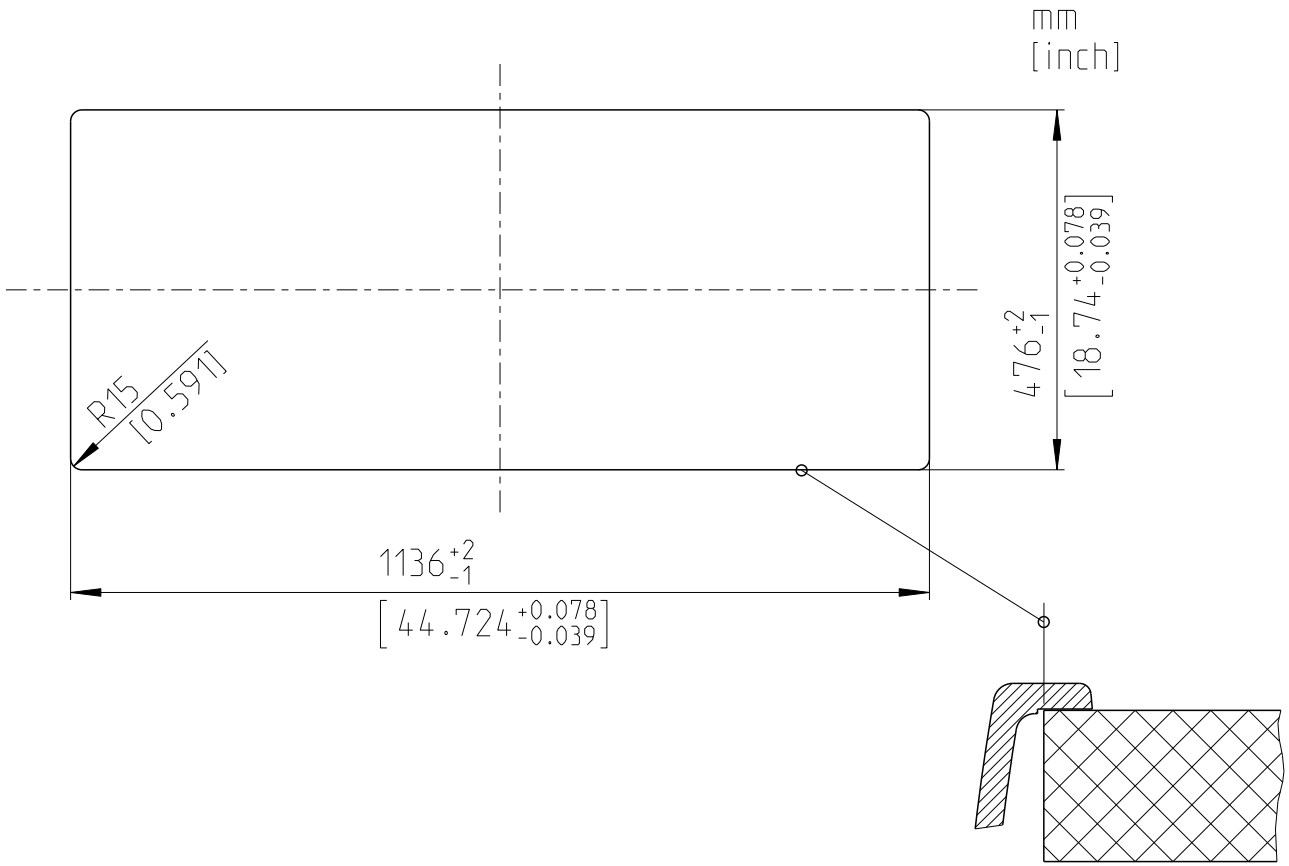

BLANCO
BLANCO GmbH + Co KG
Technischer Kundendienst
Tel.: +49 7045 44-81 419
info@blanco.de • www.blanco.com

BLANCONOVA 8 S

Technische Änderungen vorbehalten
Aktuellste Version unter www.blanco.com
Subject to technical alterations
Most updated version under www.blanco.com

SILGRANIT ®	M 1:10	01/2009	nova_8s_g_i	1000181284